I. RTN s.r.o.
První rozúčtovací topných nákladů

Itron
Knowledge to Shape Your Future

Unimag PE™

Vodoměr pro měření spotřeby vody v bytových a komerčních objektech předvybavený pro dálkovou komunikaci modulární počítadlo

> Unimag PE

- > Jednovtokový, suchoběžný vodoměr na SV a TUV
- > Třída přesnosti B
- > DN 15 - DN 20
- > Schválen v metrologické třídě přesnosti B
- > horizontální montáž; vertikální montáž-třída A; bez nároků na uklidňující délku potrubí
- > Doba platnosti ověření - 6 let SV; 4 roky TUV
- > Modulární počítadlo předvybavené pro dálkový odečet. Umožňuje snadnou instalaci Pulsního nebo M-Bus modulu. Přenos otáček lopatkového kola na komunikační modul pomocí optoelektronického snímání kovového terče na otočném ukazateli spotřeby - elektronikou připojeného komunikačního modulu.

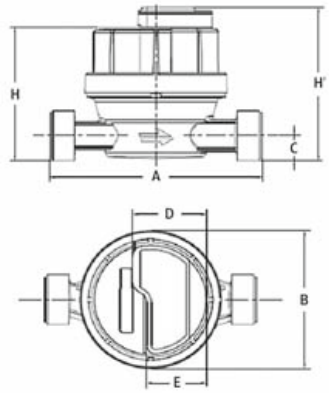

> Rozměry

Rozměry

Stavební délka DN	mm	15	20
Závit		G 3/4"	G 1"
A	mm	80-110	130
B	mm	73.3	73.3
C	mm	13,2	16,6
D	mm	38	38
E	mm	31	31
H	mm	70,7	74,1
H'	mm	88,2	91,6
Hmotnost	kg	0,52	0,60

Komunikační moduly

	Puls	M-Bus RF
Napájení	3V lithiová baterie	
Životnost	12 let	
Krytí	IP65	
Délka kabelu	1 m (+5 cm / -0 cm)	
Provedení	2 vodiče - PVC - typ LIYY	
Průřez kabelu	2 x 0,25 mm^2 / ext. d = 3,6 mm	
Provozní teplota	+5^{0}C do 55 ^{0}C	
Protokol	-	EN 1434-3
Adresování	-	Primární a sekundární adresy
Přenosová rychlost	-	300 až 9600 baud
Pulsní číslo	1, 10 nebo 100 litrů / puls	

Technické parametry

DN	mm G	Studená voda 15 1/2"	 20 3/4"	Teplá voda 15 1/2"	 20 3/4"
Třída přesnosti		B horizontální pozice, A ostatní pozice			
EU ověření		D 99 6.131.10		D 99 6.331.97	
Maximální teplota vody	°C	30		90	
Krátkodobá maximální teplota	°C	50		95	
Počáteční průtok	l/h	8.5	12	8.5	12
Minimální průtok Qmin	l/h	30	50	30	50
Přechodový průtok Qt	l/h	120	200	120	200
Jmenovitý průtok Qn	m^3/h	1,5	2,5	1,5	2,5
Maximální průtok Qmax	m^3/h	3	5	3	5
Tlaková ztráta při Qn	bar	0,17	0,16	0,17	0,16
Pracovní tlak	bar	16			
Zkušební tlak	bar	25			
Maximální odečet	m^3	99999,999			
Minimální odečet	l	0,05			

Hvožďanská 3, 148 01 Praha 4
tel: 272 936 788
GSM: 775 577 905
fax: 272 911 977

www.irtn.cz
e-mail: info@irtn.cz